ПРОЕКТ ПОСТАНОВЛЕНИЯ

Об утверждении муниципальной
программы «Формирование современной
городской среды на территории
Междуреченского городского округа
на 2018-2022 годы»

В соответствии с постановлением Правительства Российской Федерации от 10.02.2017 №169 «Об утверждении Правил предоставления и распределения субсидий из федерального бюджета бюджетам субъектов Российской Федерации на поддержку государственных программ субъектов Российской Федерации и муниципальных программ формирования современной городской среды», постановлением администрации Междуреченского городского округа от 21.12.2016 №3441-п «Об утверждении Положения о муниципальных программах Междуреченского городского округа», руководствуясь Федеральным законом от 06.10.2006 №131-ФЗ «Об общих принципах организации местного самоуправления в Российской Федерации» :

1. Утвердить муниципальную программу «Формирование современной городской среды на территории Междуреченского городского округа на 2018-2022 годы» согласно приложению к настоящему постановлению.
2. Отделу информационных технологий управления делами администрации Междуреченского городского округа (Н.В. Васильева) разместить настоящее постановление на официальном сайте администрации Междуреченского городского округа.
3. Отделу по работе со СМИ администрации Междуреченского городского округа (В.Н.Минина) опубликовать настоящее постановление с средствах массовой информации в полном объеме.
4. Настоящее постановление вступает в силу после его официального опубликования.
5. Контроль за исполнением настоящего постановления возложить на заместителя главы Междуреченского городского округа по городскому хозяйству Л.В.Сдвижкову.

Глава Междуреченского городского округа С. А.Кислицин

Приложение
к постановлению администрации
Междуреченского городского округа
от _____ № _____

Муниципальная программа
«Формирование современной городской среды на территории Междуреченского городского округа на 2018-2022 годы»

Раздел 1. Паспорт муниципальной программы
«Формирование современной городской среды на территории Междуреченского городского округа на 2018-2022 годы»

1	Наименование программы	Формирование современной городской среды на территории Междуреченского городского округа на 2018-2022 годы (далее - программа)
2	Директор программы	Заместитель главы Междуреченского городского округа по городскому хозяйству
3	Ответственный исполнитель(координатор программы)	МКУ «Управление по благоустройству, транспорту и связи»(далее -МКУ «УРЖКК»)
4	Исполнители муниципальной программы	МКУ «Управление развития жилищно — коммунального комплекса» (далее -МКУ «УРЖКК») МКУ «Управление по благоустройству, транспорту и связи» (далее - МКУ «УБТС»)
5	Наименование подпрограмм муниципальной программы	Подпрограмма 1 «Благоустройство дворовых территорий многоквартирных домов, расположенных на территории Междуреченского городского округа». Подпрограмма 2 «Благоустройство общественных территорий, расположенных на территории Междуреченского городского округа»
6	Цель программы	Повышение уровня благоустройства территории Междуреченского городского округа
7	Задачи программы	Обеспечение формирования единых подходов и ключевых приоритетов формирования комфортной городской среды на территории Междуреченского городского округа с учетом приоритетов территориального развития; Создание универсальных механизмов вовлеченности заинтересованных граждан, организаций в реализацию мероприятий по формированию современной городской среды; Сбеспечение создания, содержания и развития объектов благоустройства на территории Междуреченского городского округа
8	Срок реализации программы	2018-2022 годы
9	Целевой индикатор и показатели программы	Целевой индикатор: - площадь благоустроенных территорий в рамках реализации программы Показатели: 1) количество благоустроенных дворовых территорий;

		2) площадь благоустроенных дворовых территорий; 3) доля благоустроенных дворовых территорий многоквартирных домов от общего количества дворовых территорий многоквартирных домов; 4) доля населения, проживающего в жилищном фонде с благоустроенными дворовыми территориями, от общей численности населения, проживающего в многоквартирных домах; 5) доля финансового участия заинтересованных лиц в выполнении мероприятий по благоустройству дворовых территорий многоквартирных домов; 6) площадь общественных территорий, подлежащих благоустройству с учетом общественного мнения; 7) количество благоустроенных общественных территорий; 8) площадь благоустроенных общественных территорий; 9) доля площади благоустроенных общественных территорий к общей площади общественных территорий, нуждающихся в благоустройстве; 10) площадь благоустроенных общественных территорий, приходящихся на 1 жителя

10	Объемы и источники финансирования программы	Объемы финансовых ресурсов, тыс. рублей					
	Источники	2018год	2019 год	2020 год	2021год	2022год	2018-2022гг.
	Всего						
	Местный бюджет						
	Федеральный бюджет						
	Областной бюджет						
	Прочие источники						

11	Ожидаемый результат реализации программы	Благоустройство территорий в рамках реализации программы площадью _га или кв.м; Благоустройство дворовых территорий в количестве __ единицы, площадью ___ кв.м; Повышение доли благоустроенных дворовых территорий многоквартирных домов от общего количества дворовых территорий многоквартирных домов в размере __%; Повышение доли населения, проживающего в жилищном фонде с благоустроенными дворовыми территориями, от общей численности населения, проживающего в многоквартирных домах, в объеме ___ %; Увеличение доли финансового участия заинтересованных лиц в выполнении мероприятий по благоустройству дворовых территорий многоквартирных домов до __% в год; Снижение неблагоустроенной площади общественных территорий до __ га; Благоустройство общественных территорий в количестве __ единицы, площадью ___ га;

		Повышение доли площади благоустроенных общественных территорий к общей площади общественных территорий, нуждающихся в благоустройстве, в объеме __%; Увеличение площади благоустроенных общественных территорий, приходящихся на 1 жителя, в размере ___ кв.м;

Раздел 2. Характеристика текущего состояния современной городской среды, описание проблемы, анализ основных показателей

Одним из основных направлений деятельности органов местного самоуправления городских округов в соответствии с требованиями Федерального закона №131-ФЗ «Об общих принципах организации местного самоуправления в Российской Федерации» является решение вопросов благоустройства территории городских округов, создание современной городской среды, как одного из составляющих элементов комплексного развития территории городских округов, требующего ежедневного внимания и эффективного решения.

Городская среда должна соответствовать санитарным и гигиеническим нормам, а также иметь завершенный, привлекательный и эстетичный внешний вид. Создание современной городской среды включает в себя проведение работ по благоустройству дворовых территорий и наиболее посещаемых муниципальных территорий общего пользования (устройство детских и спортивных площадок, зон отдыха, набережных, озеленение территорий, устройство наружного освещения).

На территории Междуреченского городского округа расположено 535 многоквартирных дома, из них 48% МКД построены до 1970 года, 47% МКД построены до 1995 года, 5% МКД построены после 1995 года.

В существующем жилищном фонде на территории муниципального образования «Междуреченский городской округ» объекты благоустройства дворов за многолетний период эксплуатации пришли в ветхое состояние и не отвечают в полной мере современным требованиям. Асфальтобетонное покрытие на 60% придомовых территорий имеет высокий процент нарушения. Система дождевой канализации в полной мере не обеспечивает отвод дождевых вод в периоды выпадения обильных осадков, во время обильного снеготаяния, что доставляет неудобства жителям и негативно влияет на конструктивные элементы зданий. В большинстве дворов отсутствуют или недостаточное количество специально обустроенных стоянок для автомобилей, что приводит к их хаотичной парковке как на проезжей части, так и в границах зеленой зоны. Проблемы восстановления и ремонта асфальтового покрытия дворов, озеленения, освещения дворовых территорий, ремонта (устройства) дождевой канализации на сегодня весьма актуальны и не решены в полном объеме.

К благоустройству придомовых и внутриквартальных территорий необходим комплексный и последовательный подход. Мероприятия по благоустройству должны предусматривать обустройство дворовых зон различного назначения, установку современных малых архитектурных форм. Оборудование детских площадок должно создать для детей мир воображения,

развивать умственные, физические способности детей. Для населения среднего и старшего возраста зоны отдыха должны создавать атмосферу покоя, душевного комфорта, эстетического наслаждения через дендрологическое оформление. Всеобщая автомобилизация влечет за собой необходимость устройства во дворах стоянок для личных автомобилей. Ширина многих дворовых проездов не превышает 3,5 метра, что затрудняет проезд автотранспорта специального назначения.В период с 2015 по 2017 годы велась целенаправленная работа по ремонту и благоустройству дворовых территорий за счет средств бюджетов всех уровней и внебюджетных источников.

За период с 2005 по 2016 год благоустроено 129 дворовых территорий многоквартирных домов. Выполнено 151,044 тыс.м^2 покрытия из асфальтобетона; 22,994 тыс.м^2 из плитки ПДФ; 81,625 тыс. м^2 озеленения. Установлено 64 игровых и спортивных комплексов, 861 малых архитектурных форм. В 2017 году в рамках реализации приоритетного проекта благоустроена 39 дворовых территорий. На сегодня 327 дворов нуждаются в ремонте или реконструкции.

Помимо дворовых территорий в настоящее время необходимо благоустраивать и общественные территории, не обеспечивающие растущие потребности жителей и не удовлетворяющие современным требованиям, предъявляемым к их качеству.

В настоящее время озелененная территория города составляет 180,11 га, в том числе: скверы, парки и бульвары – 117,3 га; деревья - 18,5 тыс.шт., в том числе формовочные 3034 шт.; кустарника – 4,954 км.

Улицы, скверы и парки города в летний период украшают:

- цветники на площади 12845 м2, на которые ежегодно высаживается рассада в количестве 307 тыс.шт.;
- объемные цветники – 21 шт.;
- элементы вертикального озеленения – 2 шт.;
- скульптуры – 32 шт.;
- вазоны – 98 шт.;
- кашпо – 130 шт.;
- декоративные кубы – 8 шт.

Возраст древесных насаждений на территории города составляет 55-65 лет. В результате естественных возрастных изменений они потеряли свои декоративные, экологозащитные функции и служат переносчиками инфекционных заболеваний для других древесных растений, 969 деревьев подлежат валке или омолаживающей обрезке так как угрожают безопасности горожан, их имуществу и инфраструктуре города, после чего необходимо провести компенсационные посадки.

Для более комфортного пребывания жителей города в зонах массового отдыха необходимо выполнить ряд мероприятий по благоустройству западного района города: пляжей и дамбы на реке Уса, площади Праздничная, площади Пушкина (территория недостроенного детского сада №18 по ул. Октябрьская,5), площадки у автостанции. Нуждаются в благоустройстве общественные территории в восточном районе: территория за ДК

«Распадский», территория у ДК им. Ленина. Нуждаются в благоустройстве территории в районах Притомский, Камешек, Широкий Лог, Ольжерасс, Чебол-Су, Усинский.

Повышение уровня благоустройства общественной территории стимулирует позитивные тенденции в социально-экономическом развитии муниципального образования, как следствие, повышение качества жизни населения.

Важной задачей в концепции развития территорий общего пользования является увеличение доступности к объектам благоустройства, создание безбарьерной среды для лиц с ограниченными возможностями здоровья, а также для молодых семей с колясками.

Основные принципы формирования программы:

1. Общественное участие в обсуждении, утверждении муниципальной программы, концепций и дизайн-проектов объектов благоустройства.
2. Системный подход. Формирование муниципальной программы на 2018-2022 годы по итогам проведения инвентаризации дворовых и общественных территорий. Формирование графика благоустройства дворовых территорий, общественных пространств.
3. Двор включается в программу по инициативе жителей. При благоустройстве двора учитывается принцип безбарьерности для маломобильных групп.
4. Создание общественного пространства по выбору жителей. Формирование плана (графика) благоустройства до 2022 неблагоустроенных общественных пространств.
5. Закрепление ответственности за содержанием благоустроенной территории. Организация и проведение мероприятий для жителей, включая их непосредственное участие (посадка деревьев, участие в субботниках и т.д.).

Анализ проблем, масштабность и сложность задач благоустройства дворовых и общественных территорий показывает необходимость учета указанных принципов, позволит сконцентрировать финансовые, организационные и технические ресурсы на конкретных мероприятиях программы.

Показатели оценки состояние сферы благоустройства на территории Междуреченского городского округа на 2018-2022гг.

Показатель	Ед. изм.	Значение показателя
1	2	3
Дворовые территории многоквартирных домов		
1. Количество многоквартирных домов	ед.	533
2. Количество и площадь дворовых территорий многоквартирных домов, благоустроенных, исходя из минимального перечня: с твердым покрытием, освещением, урнами, лавочками	ед.	168
	тыс.кв.м.	354
3. Количество и площадь дворовых территорий многоквартирных домов, благоустроенных, исходя из дополнительного перечня: с твердым покрытием, освещением, урнами, лавочками, озеленением, детской, спортивной площадкой, автопарковкой, иными элементами благоустройства	ед.	47
	тыс.кв.м.	-
5. Количество, площадь и доля дворовых территорий многоквартирных домов, благоустроенных, исходя из минимального и дополнительного перечней, от общего количества дворовых территорий многоквартирных дворов	ед	47
	тыс. кв.м	
	%	
6. Количество, площадь* и доля дворовых территорий многоквартирных домов, которые необходимо благоустроить по минимальному перечню от общего количества дворовых территорий многоквартирных дворов	ед	327
	кв.м	
	%	
Территории общего пользования соответствующего функционального назначения (общественные территории)		
1. Количество и площадь общественных территорий всего, из них:	ед	24
	тыс.м2	
площадь	ед/тыс.м2	2/
парк	ед/тыс.м2	1/80,2
сквер	ед/тыс.м2	7/
набережная	ед/тыс.м2	2/
иные		10/
2. Количество, площадь и доля благоустроенных общественных территорий от общего количества общественных территорий всего, из них:	ед	13
	тыс.м2	360,4
	%	
площадь	ед/тыс.м2	1/18,24
парк	ед/тыс.м2	1/80,2
сквер	ед/тыс.м2	4/53,5
набережная	ед/тыс.м2	1/24,1
иные	ед/тыс.м2	4/95,4
3. Количество, площадь и доля общественных территорий, нуждающихся в благоустройстве,* от общего количества общественных территорий всего, из них:	ед	11
	тыс.м2	
	%	
площадь	ед/тыс.м2	1/
парк	ед/тыс.м2	
сквер	ед/тыс.м2	3/
набережная	ед/тыс.м2	1/

иные		6/
4. Площадь благоустроенных общественных территорий, приходящихся на 1 жителя	тыс.м2	
5. Иные показатели:		
озеленение – общая площадь городских земель в пределах городской черты, в том числе:	га	
насаждений общего пользования (парки, сады, скверы и бульвары), лесопарков, лесов, озеленение автомобильных дорог местного значения	га	
освещение – общая протяженность освещенных улиц, проездов, набережных	км	
твердое покрытие дорог		
и т.д.		

*площади будут уточнены, после проведения инвентаризации

Раздел 3. Цели и задачи программы

Цель программы - повышение уровня благоустройства территории Междуреченского городского округа.

Задачи программы:

1) обеспечение формирования единых подходов и ключевых приоритетов формирования комфортной городской среды на территории Междуреченского городского округа с учетом приоритетов территориального развития;

2) создание универсальных механизмов вовлеченности заинтересованных граждан, организаций в реализацию мероприятий по формированию современной городской среды;

Раздел 4.Перечень подпрограмм муниципальной программы с кратким описание подпрограмм

Наименование подпрограммы(основного мероприятия, мероприятия	Краткое описание подпрограммы (основного мероприятия,мероприятия	Наименование целевого показателя (индикатора)
Цель: Создание комфортных условий проживания граждан на территории Междуреченского городского округа		
Задача: Повышение уровня благоустройства дворовых территорий многоквартирных домов Междуреченского городского округа		
Подпрограмма 1 «Благоустройство дворовых территорий многоквартирных домов,	Реализация мероприятий по благоустройству дворовых территорий	1) благоустройство дворовых территорий в количестве __ единицы; 2) благоустройство дворовых

расположенных на территории Междуреченского городского округа»	многоквартирных домов. Повышение уровня вовлеченности граждан, организаций в реализацию мероприятий по формированию современной городской среды. Приведение дворовых территорий к современным нормам комфортности.	территорий площадью ___ кв.м; 3) повышение доли благоустроенных дворовых территорий многоквартирных домов от общего количества дворовых территорий многоквартирных домов в размере __%; 4) повышение доли населения, проживающего в жилищном фонде с благоустроенными дворовыми территориями, от общей численности населения, проживающего в многоквартирных домах, в объеме __%; 5) увеличение доли финансового участия заинтересованных лиц в выполнении мероприятий по благоустройству дворовых территорий многоквартирных домов до_ %
Цель: Создание благоприятных, комфортных, безопасных и доступных условий для массового отдыха населения в Междуреченском городском округе		
Задача: Повышение уровня благоустройства общественных территорий и мест массового отдых населения Междуреченского городского округа		
Подпрограмма 2 «Благоустройство общественных территорий, расположенных на территории Междуреченского городского округа»	Определение наиболее посещаемых общественных территорий, подлежащих благоустройству на основании учета общественного мнения	1) площадь общественных территорий, подлежащих благоустройству с учетом общественного мнения; 2) количество благоустроенных общественных территорий; 3) площадь благоустроенных общественных территорий; 4) доля площади благоустроенных общественных территорий к общей площади общественных территорий, нуждающихся в благоустройстве; 5) площадь благоустроенных общественных территорий, приходящихся на 1 жителя

Характеристика основных мероприятий подпрограммы 1

1. Подпрограмма 1 включает в себя мероприятие: «Благоустройство дворовых территорий многоквартирных домов».

Данное мероприятие заключается в проведении работ по благоустройству дворовых территорий на основании адресного перечня всех дворовых территорий многоквартирных домов, нуждающихся в благоустройстве и подлежащих благоустройству, исходя из минимального и дополнительного перечня работ по благоустройству (очередность благоустройства определяется в порядке поступления предложений заинтересованных лиц об их участии в выполнении указанных работ).

Дворовая территория, подлежащая благоустройству, включается в муниципальную программу в соответствии с Порядком включения дворовой территории.

Адресный перечень всех дворовых территорий, расположенных на территории Междуреченского городского округа, нуждающихся в благоустройстве (с учетом их физического состояния) и подлежащих благоустройству в 2018-2022 годах, исходя из минимального перечня работ по благоустройству, формируется из числа территорий, претендующих на получение бюджетных средств и принявших участие в отборе по итогам общественного обсуждения. Включение дворовой территории в подпрограмму 1 без решения собственников помещений в многоквартирных домах, собственников иных зданий и сооружений, расположенных в границах дворовой территории, подлежащей благоустройству (далее - заинтересованные лица), не допускается.

Адресный перечень всех дворовых территорий, расположенных на территории Междуреченского городского округа, нуждающихся в благоустройстве (с учетом их физического состояния) и подлежащих благоустройству в 2018-2022 годах, исходя из минимального и дополнительного перечня работ по благоустройству, приведен в приложении №1.

В минимальный перечень работ включаются следующие виды работ:

а) ремонт дворовых проездов;

б) обеспечение освещения дворовых территорий;

в) установка скамеек;

г) установка урн для мусора.

Нормативная стоимость (единичные расценки) работ по благоустройству дворовых территорий, входящих в состав минимального перечня работ, приведена в приложении №2.

Визуализированный перечень образцов элементов благоустройства, предлагаемых к размещению на дворовой территории, сформированный, исходя из минимального перечня работ, приведен в приложении №3.

В дополнительный перечень работ включаются следующие виды работ:

а) ремонт автомобильных парковок;

б) озеленение территорий;

в) ремонт тротуаров, ремонт твердых покрытий аллей, пешеходных

дорожек, пешеходных мостиков;

г) ремонт отмосток;

д) оборудование детских и (или) спортивных площадок;

е) установка дополнительных элементов благоустройства, малых архитектурных форм.

Нормативная стоимость (единичные расценки) работ по благоустройству дворовых территорий, входящих в состав дополнительного перечня работ, приведена в приложении №4.

Дополнительный перечень работ реализуется только при условии выполнения работ, предусмотренных минимальным перечнем.

Заинтересованные лица участвуют в реализации мероприятий по благоустройству дворовых территорий на следующих условиях:

1) в рамках минимального перечня работ предусматривается софинансирование заинтересованными лицами не более 5% от общей стоимости необходимых для выполнения работ исходя из минимального перечня;

2) в рамках дополнительного перечня работ предусматривается софинансирование заинтересованными лицами не более 50% от общей стоимости необходимых для выполнения работ исходя из дополнительного перечня, в случае, если заинтересованными лицами не определен иной размер доли, а также оплата в полном объеме за счет средств заинтересованных лиц разработки проектно-сметной документации и работ по проверке достоверности определения сметной стоимости выполняемых работ по благоустройству;

3) в рамках работ по оборудованию детских и (или) спортивных площадок, установке дополнительных элементов благоустройства, малых архитектурных форм обязательное софинансирование заинтересованными лицами составляет не менее 90% от общей стоимости необходимых для выполнения соответствующих работ.

Трудовое участие заинтересованных лиц в работах по благоустройству в рамках минимального и дополнительного перечней не является обязательным и может быть предложено заинтересованными лицами дополнительно к предложению о финансовом участии.

Формами трудового участия могут быть:

а) выполнение заинтересованными лицами неоплачиваемых работ, не требующих специальной квалификации, как например: подготовка объекта (дворовой территории) к началу работ (земляные работы, уборка мусора) и другие работы (покраска оборудования, посадка деревьев, устройство цветочных клумб);

б) предоставление материалов, техники и т.д.;

в) обеспечение благоприятных условий для работы подрядной организации, выполняющей работы, и для ее работников (чай, печенье, конфеты и т.д.).

Разработка дизайн - проекта в отношении дворовых территорий, прошедших отбор, обеспечивается заинтересованными лицами за их счет. Содержание дизайн - проекта зависит от вида и состава планируемых работ. При разработке дизайн – проекта необходимо учесть, что реализация мероприятий по благоустройству дворовых территорий должна осуществляться с учетом требований обеспечения физической, пространственной и информационной доступности зданий, сооружений, дворовых территорий для инвалидов и иных маломобильных групп населения.

Разработка дизайн - проекта включает следующие стадии:

1) осмотр дворовой территории, предлагаемой к благоустройству, совместно с представителем заинтересованных лиц;

2) разработка в проектных организациях дизайн – проекта благоустройства дворовой территории и уточнение имеющегося локального сметного расчета;

3) обсуждение и согласование дизайн - проекта благоустройства дворовой территории и уточненной сметы с заинтересованными лицами;

4) утверждение дизайн - проекта общественной комиссией

Выполнение подпрограммы 1 будет осуществляться за счет средств федерального и областного бюджета, а также за счет внебюджетных источников в рамках софинансирования заинтересованными лицами.

Общая потребность в финансовых ресурсах на реализацию подпрограммы в 2018-2022 годах составляет _____ тыс. рублей.

Сведения о целевом индикаторе и показателях подпрограммы 1 их планируемых значениях приведены в форме №1.

Методика расчета целевого индикатора и показателей приведена в форме №2 .

План программных мероприятий приведен в форме №3.

Распределение планируемых расходов по подпрограммным мероприятиям приводится в форме №4.

Форма №1

к подпрограмме 1 «Сведения о планируемых значениях целевых показателей (индикаторов) муниципальной программы»

№ показателя подпрограммы	Наименование показателя подпрограммы	Единица измерения	Источник информации/ расчетный метод	Периодичность получения значения	Значение целевого показателя (нарастающим итогом)				
					2018	2019	2020	2021	2022
1	2	3	4	5	6	7	8	9	10
Программа «Формирование современной городской среды на территории Междуреченского городского округа на 2018-2022 годы»									
Подпрограмма 1 «Благоустройство дворовых территорий многоквартирных домов, расположенных на территории Междуреченского городского округа»									
1.1	Количество благоустроенных дворовых территорий	ед.	Ведомственная отчетность	ежеквартально	x	x	x	x	x
	В соответствии с планом	x	x	x	-	-	-	-	-
	В соответствии с решением о бюджете	x	x	x	-	-	-	-	-
1.2	Площадь благоустроенных дворовых территорий	кв.м.	Ведомственная отчетность	ежеквартально	 x	x	x	x	x
	В соответствии с планом	x	x	x	x -	-	-	-	-

1	2	3	4	5	6	7	8	9	10
	В соответствии с решением о бюджете	x	x	x	x -	-	-	-	-
1.3	Доля благоустроенных дворовых территорий многоквартирных домов от общего количества дворовых территорий многоквартирных домов	%	Расчетный метод	ежеквартально	x	x	x	x	x
	В соответствии с планом	x	x	x	x -	-	-	-	-
	В соответствии с решением о бюджете	x	x	x	x -	-	-	-	-
1.4	Доля населения, проживающего в жилищном фонде с благоустроенными дворовыми территориями от общей численности населения, проживающего в многоквартирных домах	%	Расчетный метод	ежеквартально	x	x	x	x	x

1	2	3	4	5	6	7	8	9	10
	В соответствии с планом	x	x	x	-	-	-	-	-
	В соответствии с решением о бюджете	x	x	x	-	-	-	-	-
1.5	Доля финансового участия заинтересованных лиц в выполнении мероприятий по благоустройству дворовых территорий многоквартирных домов	%		ежеквартально	x	x	x	x	x
	В соответствии с планом	x	x	x	-	-	-	-	-
	В соответствии с решением о бюджете	x	x	x	-	-	-	-	-

Форма №2

к подпрограмме 1 «Методика расчета показателей"

№ показателя подпрограммы	Наименование показателя	Единица измерения	Методика расчета показателя (формула) и методологические пояснения к расчету показателя	Базовые индикаторы, используемые в формуле
1	2	3	4	5
1.3	Доля благоустроенных дворовых территорий многоквартирных домов от общего количества дворовых территорий многоквартирных домов	%	Dблаг. / D*100%, где: Dблаг.–количество благоустроенных дворовых территорий, ед.; D- количество дворовых территорий многоквартирных домов, ед.	
1.4	Доля населения, проживающего в жилищном фонде с благоустроенными дворовыми территориями от общей численности населения, проживающего в многоквартирных домах	%	$Н_{Dблаг.}$ / $Н_{мкд}$*100%, где: $Н_{Dблаг.}$ – численность населения, проживающего в жилищном фонде с благоустроенными дворовыми территориями, чел. $Н_{мкд}$- численность населения, проживающих в многоквартирных домах, чел.	

Форма №3

к подпрограмме 1 «План программных мероприятий»

Наименование цели подпрограммы, наименование основного мероприятия	Исполнитель (ответственный исполнитель (координатор) и соисполнители) программных мероприятий	Срок выполнения	Источник финансирования	Объем финансирования, тыс.рублей							Ожидаемый непосредственный результат	№ показателя
					Всего (сумма граф 7-11)	2018	2019	2020	2021	2022		
				План по программе	-	-	-	-	-	-		
				Утверждено в решении о бюджете	-	-	-	-	-	-		
1	2	3	4	5	6	7	8	9	10	11	12	13
Цель: Повышение уровня благоустройства дворовых территорий Междуреченского городского округа												
Основное мероприятие 1.1 «Благоустройство дворовых территорий многоквартирных домов»	МКУ «УРЖКК»	2018-2022 гг.	Всего	План по программе	-	-	-	-	-	-	благоустройство дворовых территорий в количестве __ единицы,	
				Утверждено в решении о бюджете	-	-	-	-	-	-		
			ФБ	План по программе	-	-	-	-	-	-	благоустройство дворовых территорий площадью	

1	2	3	4	5	6	7	8	9	10	11	12	13
				Утвержден о в решении о бюджете	-	-	-	-	-	-	_____ кв.м,	
			ОБ	План по программе	-	-	-	-	-	-	повышение доли благоустроенных дворовых территорий многоквартирны х домов от общего количества дворовых территорий многоквартирны х домов в размере __%;	
				Утвержден о в решении о бюджете	-	-	-	-	-	-		
			МБ	План по программе	-	-	-	-	-	-	повышение доли населения, проживающего в жилищном фонде сблагоустроенны ми дворовыми территориями, от общей численности населения, проживающего в многоквартирны х домах, в объеме __%;	
				Утвержден о в решении о бюджете	-	-	-	-	-	-		

1	2	3	4	5	6	7	8	9	10	11	12	13
			ВБ	План по программе	-	-	-	-	-	-		
				Утвержден о в решении о бюджете	-	-	-	-	-	-		
Основное меро приятие 1.2. «Привлечение населения к участию в мероприятиях по благоустройств у дворовых территорий»	МКУ «УРЖК К»	2018-2022 гг.	ФБ	План по программе	-	-	-	-	-	-	увеличение доли финансового участия заинтересованны х лиц в выполнении мероприятий по благоустройству дворовых территорий многоквартирны х домов до __% в год	
				Утвержден о в решении о бюджете	-	-	-	-	-	-		
			ОБ	План по программе	-	-	-	-	-	-		
				Утвержден о в решении о бюджете	-	-	-	-	-	-		
			МБ	План по программе	-	-	-	-	-	-		

1	2	3	4	5	6	7	8	9	10	11	12	13
				Утвержден о в решении о бюджете	-	-	-	-	-	-		
			ВБ	План по программе	-	-	-	-	-	-		
				Утвержден о в решении о бюджете	-	-	-	-	-	-		
Всего по подпрограмме 1 «Благоустройство дворовых территорий многоквартирных домов, расположенных на территории Междуреченского городского округа»				План по программе	-	-	-	-	-	-		
				Утвержден о в решении о бюджете	-	-	-	-	-	-		
Федеральный бюджет (ФБ):				План по программе	-	-	-	-	-	-		
				Утвержден о в решении о бюджете	-	-	-	-	-	-		
Областной бюджет (ОБ):				План по программе	-	-	-	-	-	-		

1	2	3	4	5	6	7	8	9	10	11	12	13
				Утвержден о в решении о бюджете	-	-	-	-	-	-		
Местный бюджет (МБ):				План по программе	-	-	-	-	-	-		
				Утвержден о в решении о бюджете	-	-	-	-	-	-		
Внебюджетные источники (ВБ):				План по программе	-	-	-	-	-	-		
				Утвержден о в решении о бюджете	-	-	-	-	-	-		

Форма №4

к подпрограмме 1 «Распределение планируемых расходов по основным мероприятиям"

Наименование программы, мероприятий	Исполнитель (ответственный исполнитель (координатор), соисполнители)	Код бюджетной классификации			Расходы (тыс. рублей), в том числе по годам					
		ГРБС	РзПр	ЦСР	2018	2019	2020	2021	2022	Итого на период 2018-2022 гг.
1	2	3	4	5	6	7	8	9	10	11
Подпрограмма 1 «Благоустройство дворовых территорий многоквартирных домов, расположенных на территории Междуреченского городского округа»	всего по подпрограмме, в том числе:				-	-	-	-	-	-
	МКУ «УРЖКК»				-	-	-	-	-	-
Основное мероприятие 1.1 «Благоустройство дворовых территорий многоквартирных домов»	всего по мероприятию, в том числе:				-	-	-	-	-	-
	МКУ «УРЖКК»				-	-	-	-	-	-
Основное мероприятие 1 .2. «Привлечение населения к участию в мероприятиях по благоустройству дворовых территорий»	всего по мероприятию, в том числе:				-	-	-	-	-	-
	МКУ «УРЖКК»				-	-	-	-	-	-

Приложение №1 к подпрограмме 1
«Благоустройство дворовых территорий
многоквартирных домов, расположенных
на территории Междуреченского городского округа»

Адресный перечень дворовых территорий, расположенных на территории Междуреченского городского округа, нуждающихся в благоустройстве (с учетом их физического состояния) и подлежащих благоустройству в 2018-2022 годах

№ п/п	Адрес многоквартирного дома или дворовой территории	
1.		
2.		
3.		
4.		

Приложение №2 к подпрограмме 1
«Благоустройство дворовых территорий
многоквартирных домов, расположенных
на территории Междуреченского городского округа»

Нормативная стоимость (единичные расценки) работ по благоустройству дворовых территорий, входящих в состав минимального перечня работ

№	Наименование	Единица измерения	Сумма за ед.
1	Устройство асфальтобетонного покрытия проезжей части с разборкой асфальта	кв.м	1332,69
2	Устройство дорожного покрытия без разборки асфальта	кв.м	1308,75
3	Разборка и устройство бордюрного камня (БР 100.30.15)	шт.	1674,6
4	Разборка и устройство бордюрного камня (БР 100.20.8)	шт.	1183,52
5	Устройство асфальтобетонного покрытия проезжей части с уширением до 6 м по СНиП II-К.3-62 при ширине существующего проезда 3,5 м.	кв.	1419,54
6	Установка скамьи 1,95м.	шт.	
7	Установка дивана 1,95м.	шт.	
8	Установка дивана 1,2 м.	шт.	
9	Установка урны	шт.	

Приложение №3 к подпрограмме 1
«Благоустройство дворовых территорий
многоквартирных домов, расположенных
на территории Междуреченского городского округа»

Визуализированный перечень образцов элементов благоустройства, предлагаемых к размещению на дворовой территорий, сформированный исходя из минимального перечня работ

Урна. Характеристика : длина - 440 мм

ширина - 440 мм

высота - 520 мм

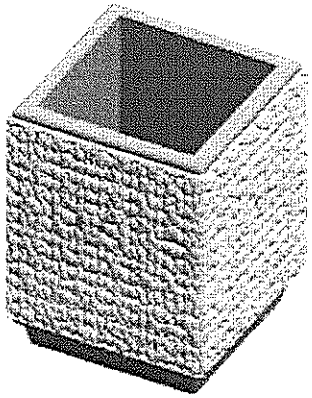

Диван. Характеристики: длина – 1,2 м
ширина - 675 мм
высота - 820 мм

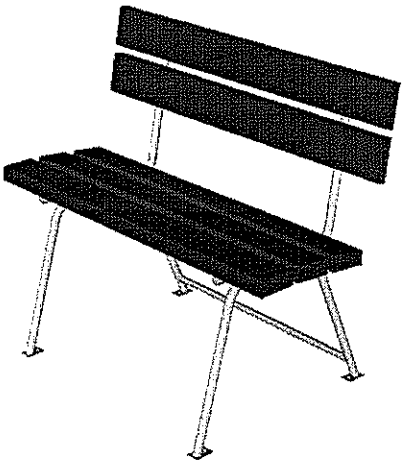

Диван. Характеристики: длина - 1,95 м
ширина -675 мм
высота - 820 мм

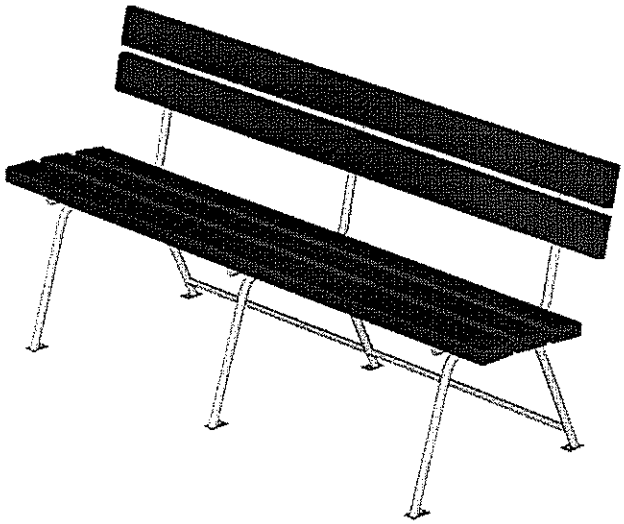

Скамья. Характеристики: длина -1,95 м
ширина – 500 мм
высота - 520 мм

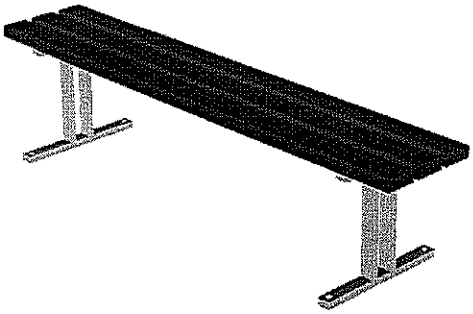

Приложение №4 к подпрограмме 1
«Благоустройство дворовых территорий
многоквартирных домов, расположенных
на территории Междуреченского городского округа»

Нормативная стоимость (единичные расценки) работ по благоустройству дворовых территорий, входящих в состав дополнительного перечня работ

№ п/п	Наименование норматива финансовых затрат	Единица измерения	Ориентировочная стоимость финансовых затрат на 1 единицу измерения, с учетом НДС (руб.)	
			лето	зима
1	2	3	4	5
1	Стоимость содержания зеленых насаждений (газон)	кв.м	58,67	50,53
2	Стоимость содержания зеленых насаждений (цветник)	кв.м	63,82	337,69
3	Стоимость содержания зеленых насаждений (дерево)	шт.	11,81	429,27
4	Стоимость содержания зеленых насаждений (кустарник)	кв.м	82,01	63,87
5	Стоимость содержания зеленых насаждений (кустарник - роза)	шт.	8,21	119,61
6	Стоимость содержания зеленых насаждений (живая изгородь)	м	37,14	73,40
7	Стоимость ремонта зеленых насаждений (устройство цветника)	кв.м	1686,00	
8	Стоимость ремонта зеленых насаждений (гидропосев обыкновенного газона)	кв.м	286,00	
9	Стоимость кошения газона (сорной растительности) с применением средств малой механизации	кв.м	4,92	-
10	Стоимость валки (обрезки) сухих и аварийных деревьев высотой свыше 2 м с применением гидроподъемника	шт.	24703,00	
11	Стоимость валки (обрезки) сухих и аварийных деревьев без применения гидроподъемника	шт.	17313,00	
12	Стоимость ремонта малых архитектурных форм (лавочка)	шт.	3077,00	
13	Стоимость ремонта малых архитектурных форм (лавочка на подпорной стене)	м	2558,00	
14	Стоимость ремонта малых архитектурных форм (ремонт урны 30 л)	шт.	986,00	
15	Стоимость ремонта малых архитектурных форм (ремонт урны 90 л)	шт.	1189,00	
16	Стоимость ремонта малых архитектурных форм (установка урны 30 л)	шт.	1077,00	
17	Стоимость ремонта малых архитектурных форм (установка урны 90 л)	шт.	1752,00	
18	Стоимость оформления цветника декоративной щепой	кв.м	413,00	

Характеристика основных мероприятий подпрограммы 2

1. Подпрограмма 2 включает в себя следующие основные мероприятия:

1.1. Основное мероприятие 2.1 «Определение общественных территорий, подлежащих благоустройству с учетом общественного мнения».

Мероприятие подразумевает под собой определение наиболее посещаемых общественных территорий, подлежащих благоустройству на основании учета общественного мнения.

Физическое состояние общественных территорий и необходимость их благоустройства определена по результатам инвентаризации, проведенной в порядке, установленном распоряжением администрации Междуреченского городского округа от 11.10.2017 № 2458-п «О проведении инвентаризации дворовых и общественных территорий Междуреченского городского округа» (далее – распоряжение по инвентаризации).

Очередность благоустройства общественных территорий определяется по этапам с учетом мнения граждан в соответствии Порядком включения общественных территорий.

В целях благоустройства общественных территорий сформирован адресный перечень всех общественных территорий, нуждающихся в благоустройстве (с учетом их физического состояния) и подлежащих благоустройству в 2018-2022 годах, согласно приложению №1 к подпрограмме 2.

Примерный перечень работ по благоустройству общественной территории приведен в приложении №2 к подпрограмме 2.

Выполнение работ по благоустройству общественных территорий будет проводиться на основании дизайн - проекта, рассмотренного и одобренного общественностью города и утвержденного общественной комиссией. При разработке дизайн – проекта необходимо учесть, что реализация мероприятий по благоустройству общественных территорий должна осуществляться с учетом требований обеспечения физической, пространственной и информационной доступности зданий, сооружений, общественных территорий для инвалидов и иных маломобильных групп населения.

Сведения о показателях подпрограммы 2 и их планируемых значениях приводится в форме №1 к подпрограмме 2.

Методика расчета показателей подпрограммы 2 приводится в форме №2 к подпрограмме 2.

План программных мероприятий приводится в форме №3 к подпрограмме 2.

Выполнение подпрограммы 2 будет осуществляться за счет средств федерального, областного, местного бюджетов, а также за счет внебюджетных источников в рамках софинансирования с заинтересованными лицами.

Общая потребность в финансовых ресурсах на реализацию подпрограммы в 2018-2022 годах составляет _____ тыс. рублей.

Распределение планируемых расходов по подпрограммным мероприятиям приводится в форме №4 к подпрограмме 2.

Форма №1

к подпрограмме 2 «Сведения о показателях подпрограмм и их планируемых значениях»

№ показателя подпрограммы	Наименование показателя подпрограммы	Единица измерения	Источник информации/ расчетный метод	Периодичность получения значения	Значения показателей (нарастающим итогом)				
					2018	2019	2020	2021	2022
1	2	3	4	5					
Программа «Формирование современной городской среды на территории Междуреченского городского округа на 2018-2022 годы»									
Подпрограмма 2 «Благоустройство общественных территорий, расположенных на территории Междуреченского городского округа»									
2.1	Площадь общественных территорий, подлежащих благоустройству с учетом общественного мнения	га	Ведомственная отчетность	ежеквартально	х	х	х	х	х
	В соответствии с планом	х	х	х	2	1	1	2	4
	В соответствии с решением о бюджете	х	х	х	-	-	-	-	-
2.2	Количество благоустроенных общественных территорий	ед.	Ведомственная отчетность	ежеквартально	х	х	х	х	х
	В соответствии с планом	х	х	х	-	-	-	-	-
	В соответствии с решением о бюджете	х	х	х	-	-	-	-	-
2.3	Площадь благоустроенных общественных территорий	га	Ведомственная отчетность	ежеквартально	х	х	х	х	х
	В соответствии с планом	х	х	х	-	-	-	-	-

1	2	3	4	5					
	В соответствии с решением о бюджете	х	х	х	-	-	-	-	-
2.4	Доля площади благоустроенных общественных территорий к общей площади общественных территорий, нуждающихся в благоустройстве	%	Расчетный метод	ежеквартально		х	х	х	х
	В соответствии с планом	х	х	х	-	-	-	-	-
	В соответствии с решением о бюджете	х	х	х	-	-	-	-	-
2.5	Площадь благоустроенных общественных территорий, приходящихся на 1 жителя	кв.м	Расчетный метод	ежеквартально	х	х	х	х	х
	В соответствии с планом	х	х	х	-	-	-	-	-
	В соответствии с решением о бюджете	х	х	х	-	-	-	-	-

Форма №2

к подпрограмме 2 «Методика расчета показателей»

№ показателя подпрограммы	Наименование показателя	Единица измерения	Методика расчета показателя (формула) и методологические пояснения к расчету показателя	Базовые индикаторы, используемые в формуле
1	2	3	4	5
2.3	Доля площади благоустроенных общественных территорий к общей площади общественных территорий, нуждающихся в благоустройстве	%	$S_{благ.}$ / S*100%, где: $S_{благ.}$–площадь благоустроенных общественных территорий, кв.м.; S- общая площадь общественных территорий, нуждающихся в благоустройстве, кв.м.	
2.4	Площадь благоустроенных общественных территорий, приходящихся на 1 жителя	кв.м	Sблаг./ Н;где: Sблаг.–площадь благоустроенных общественных территорий, кв.м.; Н – численность населения, чел.	

Наименование цели подпрограммы, наименование основного мероприятия	Исполнитель ответственный исполнитель (координатор) и соисполнители) программных мероприятий	Срок выполнения	Источник финансирования	Объем финансирования, тыс.рублей							Ожидаемый непосредственный результат	№ показателя
					Всего (сумма граф 7-11)	2018г.	2019г.	2020г.	2021г.	2022г.		
				План по программе	-	-	-	-	-	-		
				Утверждено в решении о бюджете	-	-	-	-	-	-		
1	2	3	4	5	6	7	8	9	10	11	12	13
Цель: Повышение уровня благоустройства территории Междуреченского городского округа												
Основное мероприятие 2.1 «Определение общественных территорий, подлежащих благоустройству с учетом общественного мнения»	МКУ «УБТС»	2018-2022 гг.	Всего:	План по программе	-	-	-	-	-	-	снижение неблагоустроенной площади общественных территорий до __ га	2.1
				Утверждено в решении о бюджете	-	-	-	-	-	-		
			ФБ	План по программе	-	-	-	-	-	-		
				Утверждено в решении о бюджете	-	-	-	-	-	-		

1	2	3	4	5	6	7	8	9	10	11	12	13
			ОБ	План по программе	-	-	-	-	-	-		
				Утверждено в решении о бюджете	-	-	-	-	-	-		
			МБ	План по программе	-	-	-	-	-	-		
				Утверждено в решении о бюджете	-	-	-	-	-	-		
			ВБ	План по программе	-	-	-	-	-	-		
				Утверждено в решении о бюджете	-	-	-	-	-	-		
Основное мероприятие 2.2 «Благоустройство общественных территорий»	МКУ «УБТС»	2018-2022 гг.	Всего:	План по программе	-	-	-	-	-	-	благоустройство общественных территорий в количестве __ единицы;	
				Утверждено в решении о бюджете	-	-	-	-	-	-		
			ФБ	План по программе	-	-	-	-	-	-		
				Утверждено в решении о бюджете	-	-	-	-	-	-	благоустройство общественных территорий	

1	2	3	4	5	6	7	8	9	10	11	12	13
			ОБ	План по программе	-	-	-	-	-	-	площадью ____ га; повышение доли площади благоустроенных общественных территорий к общей площади общественных территорий, нуждающихся в	
				Утверждено в решении о бюджете	-	-	-	-	-	-		
			МБ	План по программе	-	-	-	-	-	-		
				Утверждено в решении о бюджете	-	-	-	-	-	-		
			ВБ	План по программе	-	-	-	-	-	-		
				Утверждено в решении о бюджете	-	-	-	-	-	-		
Всего по подпрограмме 2 «Благоустройство общественных территорий, расположенных на территории Междуреченского городского				План по программе	-	-	-	-	-	-	благоустройстве, в объеме __%;	

1	2	3	4	5	6	7	8	9	10	11	12	13
округа»				Утверждено в решении о бюджете	-	-	-	-	-	-		
Федеральный бюджет (ФБ):				План по программе	-	-	-	-	-	-		
				Утверждено в решении о бюджете	-	-	-	-	-	-		
Областной бюджет (ОБ):				План по программе	-	-	-	-	-	-		
				Утверждено в решении о бюджете	-	-	-	-	-	-		
Местный бюджет (МБ):				План по программе	-	-	-	-	-	-		
				Утверждено в решении о бюджете	-	-	-	-	-	-		
Внебюджетные источники (ВБ):				План по программе	-	-	-	-	-	-		
				Утверждено в решении о бюджете	-	-	-	-	-	-		

Форма №4 к подпрограмме 2 «Распределение планируемых расходов по основным мероприятиям»

Наименование программы, мероприятий	Исполнитель (ответственный исполнитель (координатор), соисполнители)	Код бюджетной классификации			Расходы (тыс. рублей), в том числе по годам					
		ГРБС	РзПр	ЦСР	2018 г.	2019 г.	2020 г.	2021 г.	2022 г.	Итого на период 2018-2022 гг.
1	2	3	4	5	6	7	8	9	10	11
Подпрограмма 2 «Благоустройство общественных территорий, расположенных на территории Междуреченского городского округа»	всего по подпрограмме, в том числе:				-	-	-	-	-	-
	МКУ «УБТС»				-	-	-	-	-	-
Основное мероприятие 2.1 «Определение общественных территорий, подлежащих благоустройству»	всего по мероприятию, в том числе:				-	-	-	-	-	-
	МКУ «УБТС»				-	-	-	-	-	-
Основное мероприятие 2.1 «Благоустройство общественных территорий»	всего по мероприятию, в том числе:				-	-	-	-	-	-
	МКУ «УБТС»				-	-	-	-	-	-

Ожидаемые результаты реализации подпрограммы 2

К концу 2022 года планируется достижение следующих показателей:

1) снижение неблагоустроенной площади общественных территорий до __ га;

2) благоустройство общественных территорий в количестве __ единиц(ы);

3) благоустройство общественных территорий площадью ___га;

4) повышение доли площади благоустроенных общественных территорий к общей площади общественных территорий, нуждающихся в благоустройстве, в объеме __%;

5) увеличение площади благоустроенных общественных территорий, приходящихся на 1 жителя, в размере __ кв.м.

Система управления подпрограммой 2

Реализацию подпрограммы 2 осуществляет ответственный исполнитель подпрограммы 2 –МКУ «УБТС».

Текущее управление и мониторинг реализации подпрограммы 2 осуществляет МКУ «УРЖКК».

В целях информационно-аналитического обеспечения управления реализацией подпрограммы 2 осуществляется наполнение информация о ходе реализации подпрограммы 2:

1) на официальном сайте администрации Междуреченского городского округа в информационно-телекоммуникационной сети «Интернет».

2) в государственной информационной системы жилищно-коммунального хозяйства (ГИС ЖКХ).

Приложение №1 к подпрограмме 2
«Благоустройство общественных территорий,
расположенных на территории
Новокузнецкого городского округа»

Адресный перечень всех общественных территорий, нуждающихся в благоустройстве (с учетом их физического состояния) и подлежащих благоустройству в 2018-2022 годах

№ п/п	Адрес общественной территории	Рейтинг голосования
1.	Территория 48 квартала в районе дома по ул. Октябрьская, 5 «Площадь Пушкина» (бывший детский сад №38)	
2.	Территория между автовокзалом и ТЦ «Район»	
3.	Территория дамбы и набережной в западном районе города	
4.	Площадь Праздничная	
5.	Территория у Д/К им. Ленина	
6.	Территория за Д/К «Распадский»	
7.	Территории в отдаленных районах Притомский, Усинский, Ольжерасс, Широкий Лог, Чебол-Су, Улус	

Приложение №2 к подпрограмме 2

«Благоустройство общественных территорий,
расположенных на территории
Междуреченского городского округа»

Примерный перечень работ по благоустройству общественной территории

1.Демонтаж и разработка покрытий и оснований

2.Планировка дорожек и площадей

3. Установка бортовых камней

4.Устройство площадок, дорожек из тротуарной плитки

5. Устройство асфальтобетонного покрытия

6. Устройство велодорожек, спортивных площадок

7. Посадка деревьев лиственных и хвойных пород

8. Установка малых архитектурных форм и оборудование мест отдыха: установка парковых диванов, скамеек, урн, вазонов для цветов

9. Устройство детских игровых площадок, садовых качель

10. Установка декоративных скульптур

11.Прокладка инженерных сетей и устройство освещения

12. Установка уличных светильников и ландшафтных подсветок

13. Устройство фонтанов

14. Устройство цветников, газонов

15. Установка биотуалетов

Раздел 5. Финансовое обеспечение программы

Выполнение программы будет осуществляться за счет федерального и областного бюджета, а также внебюджетных источников (средств заинтересованных лиц, иных граждан и организаций). Главным распорядителем бюджетных средств является МКУ «УРЖКК».

Общий объем средств, предусмотренных на реализацию программы составит_____ тыс. руб., в том числе: из средств федерального бюджета – _____ тыс. руб.; из средств областного бюджета –_____ тыс. руб.; из средств местного бюджета - _____ тыс.руб.; из внебюджетных источников (средств заинтересованных лиц) – _____ тыс. руб.

На 2018 год всего – _____ тыс. руб., в том числе:

- из средств федерального бюджета – _____ тыс. руб.;
- из средств областного бюджета – _____ тыс. руб.;
- из средств местного бюджета – _____ тыс. руб.;
- из средств внебюджетных источников (средств заинтересованных лиц, иных граждан и организаций) – _____ тыс. руб.

На 2019 год всего – _____ тыс. руб., в том числе:

- из средств федерального бюджета – _____ тыс. руб.;
- из средств областного бюджета – _____ тыс. руб.;
- из средств местного бюджета – _____ тыс. руб.;
- из средств внебюджетных источников (средств заинтересованных лиц, иных граждан и организаций) – _____ тыс. руб..

На 2020 год всего – _____ тыс. руб.,в том числе:

- из средств федерального бюджета – _____ тыс. руб.;
- из средств областного бюджета – _____ тыс. руб.;
- из средств местного бюджета – _____ тыс. руб.;
- из средств внебюджетных источников (средств заинтересованных лиц, иных граждан и организаций) _____ тыс. руб..

На 2021 год всего – _____ тыс. руб., в том числе:

- из средств федерального бюджета _____ тыс. руб.;
- из средств областного бюджета –_____ тыс. руб.;
- из средств местного бюджета – _____ тыс. руб.;
- из средств внебюджетных источников (средств заинтересованных лиц, иных граждан и организаций) _____ тыс. руб..

На 2022 год всего – _____ тыс. руб., в том числе:

- из средств федерального бюджета _____ тыс. руб.;
- из средств областного бюджета – _____ тыс. руб.;
- из средств местного бюджета – _____ тыс. руб.;
- из средств внебюджетных источников (средств заинтересованных лиц, иных граждан и организаций) – _____ тыс. руб..

Распределение планируемых расходов по мероприятиям, с учетом решения о местном бюджете, приводится в форме №4 приложения №4 к программе.

Раздел 6. Ожидаемые результаты реализации программы

Результатом реализации программы является повышение уровня безопасности, комфортности и эстетической привлекательности среды проживания населения на территории Междуреченского городского округа.

Это достигается выполнением поставленных целей и задач и определенным программой уровнем целевых индикаторов и показателей:

1) благоустройство территорий в рамках реализации программы площадью _ га или кв.м.

2) благоустройство дворовых территорий в количестве __ единицы;

3) благоустройство дворовых территорий площадью ___ кв.м;

4) повышение доли благоустроенных дворовых территорий многоквартирных домов от общего количества дворовых территорий многоквартирных домов в размере __%;

5) повышение доли населения, проживающего в жилищном фонде с благоустроенными дворовыми территориями, от общей численности населения, проживающего в многоквартирных домах, в объеме ___%;

6) увеличение доли финансового участия заинтересованных лиц в выполнении мероприятий по благоустройству дворовых территорий многоквартирных домов до __% в год;

7) снижение неблагоустроенной площади общественных территорий до __ га;

8) благоустройство общественных территорий в количестве __ единицы;

9) благоустройство общественных территорий площадью ___ га;

10) повышение доли площади благоустроенных общественных территорий к общей площади общественных территорий, нуждающихся в благоустройстве, в объеме __%;

11) увеличение площади благоустроенных общественных территорий, приходящихся на 1 жителя, в размере ___ кв.м;

12) увеличение доли заключенных соглашений на благоустройство объектов недвижимого имущества (включая объекты незавершенного строительства) и земельные участки с юридическими лицами и индивидуальными предпринимателями до ___%,

13) рост доли выполненных мероприятий по инвентаризации уровня благоустройства индивидуальных жилых домов и земельных участков, предоставленных для их размещения до уровня __ %;

14) повышение заключенных с собственниками (пользователями) соглашений о благоустройстве индивидуальных жилых домов и земельных участков, предоставленных для их размещения до _%.

Раздел 7. Система управления программой

Реализацию программы осуществляет МКУ «УРЖКК» и МКУ «УБТС»

Текущее управление и мониторинг реализации программы осуществляет МКУ «УРЖКК».

Целью мониторинга является раннее предупреждение возникновения проблем и отклонений от запланированных параметров в ходе реализации программы, а также выполнение мероприятий программы в течение срока реализации.

В целях информационно-аналитического мониторинга реализации программы осуществляется наполнение информацией о ходе реализации программы:

1) на официальном сайте администрации города в информационно-телекоммуникационной сети «Интернет».

2) в государственной информационной системы жилищно-коммунального хозяйства (ГИС ЖКХ).

Для обеспечения мониторинга, анализа текущего выполнения и контроля за ходом реализации программы МКУ «УБТС» и МКУ «УРЖКК» предоставляет ежеквартальную отчетность.

Отчет о реализации программы, составленный на основании ежеквартальных отчетов о реализации подпрограммы и отдельных мероприятий, предоставляется МКУ «УРЖКК» заместителю главы Междуреченского городского округа по городскому хозяйству (директору программы) в срок до 20-го числа месяца, следующего за отчетным кварталом.

Годовой отчет о реализации программы, составленный на основании годовых отчетов по реализации подпрограммы предоставляет директору программы ежегодно в срок до 1 марта года, следующего за отчетным годом.

Директор программы в срок до 15 апреля года, следующего заотчетным, на основании сведений, содержащихся в годовом отчете, представляет главе Междуреченского городского округа выводы о ходе реализации программы и ее эффективности за отчетный период в виде аналитической записки.

Заместитель главы
Междуреченского городского округа
по городскому хозяйству Л.В.Сдвижкова